ART. 144

Aceti Langbandschleifmaschine ART. 144

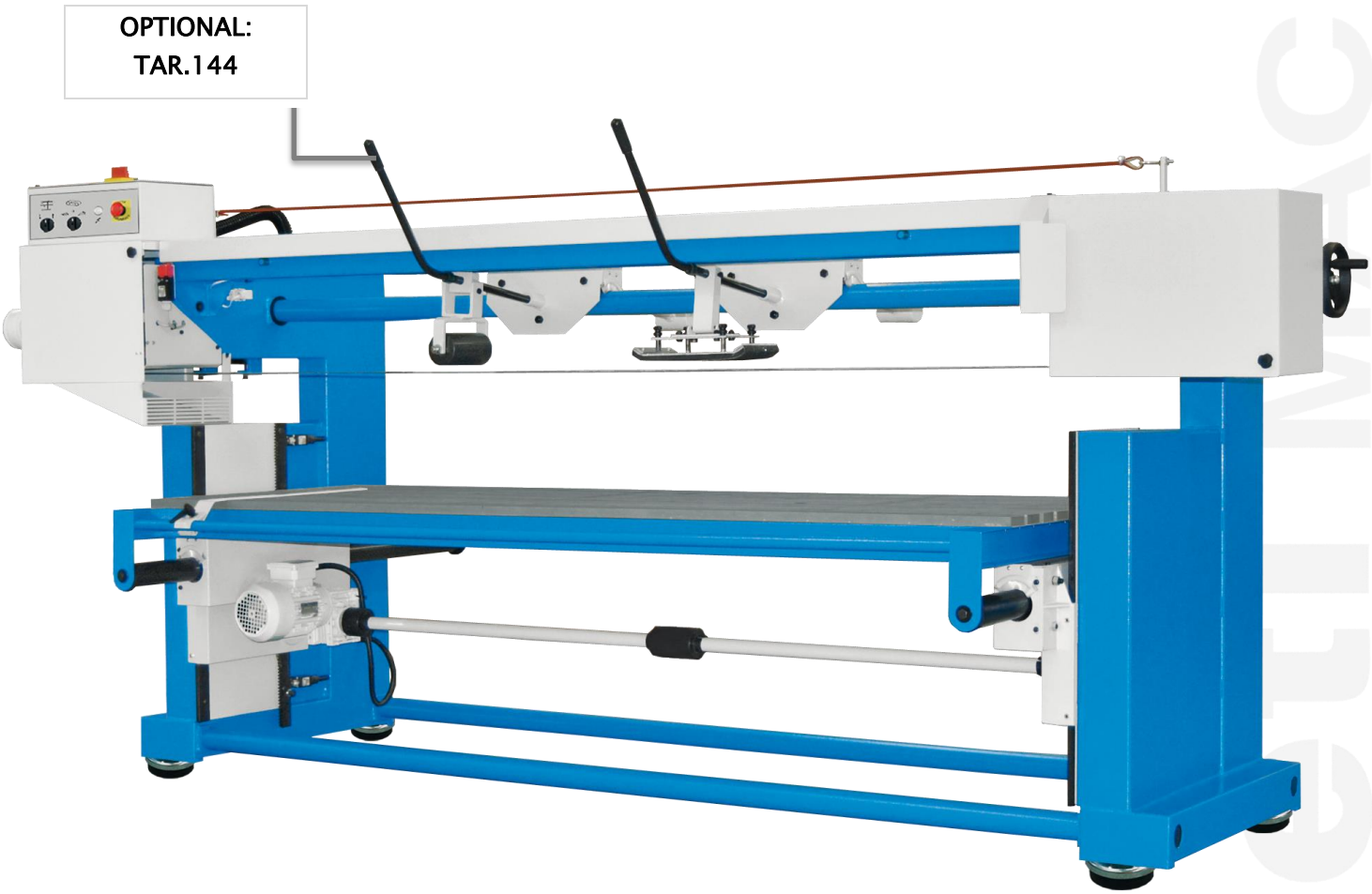

Made in Italy

Aceti macchine snc - 24060 Bolgare (Bergamo) Italy - Via ai Dossi, 32 - IT 01715640163
Tel. +39 035 843 751 - Fax +39 035 841 624 - E-mail: info@aceti.com

Beschreibung

Der Aufbau der Langbandschleifmaschine besteht aus einem Gestell mit zwei Säulen. Auf den Säulen ist die Schleifeinheit und dazwischen der Schleiftisch montiert. Die Schleifeinheit der Langbandschleifmaschine besteht aus der Antriebsrolle mit Motor und der Spannrolle. Zwischen den Rollen wird ein endloses Schleifband gespannt. Um die Bearbeitung am Bauteil auszuführen wird das Band mit einem Schleifschuh auf das Werkstück gedrückt. Der Schleiftisch dient als Werkstückauflage und ist zwischen den Säulen montiert. Durch einen Zahnradtrieb kann dieser elektrisch höhenverstellt werden. Ein Schienensystem ermöglicht ein horizontales Bewegen des Tisches. So kann der gesamte Bereich auf dem Schleiftisch erreicht werden.

Die Aceti Langbandschleifmaschinen wurden für den Vor- und Feinschliff im Bereich der Metallverarbeitung entwickelt. Sie erledigen alle Arten an Schleif- und Satinierarbeiten, insbesondere im Edelstahlbereich, äußerst zuverlässig. Sie finden Anwendung in Metallbau- und Schlossereibetrieben. Bearbeitungen von Behältern, Kästen und Schweißkonstruktionen, speziell das Schleifen von geschweißten Kanten, Sichtflächen und Ecken zählen zu den gängigen Anwendungen von Langbandschleifmaschinen. Aceti Langbandschleifmaschinen zeichnen sich durch ihr hohes Maß an Qualität zu vertretbaren Preisen aus. Die robuste Bauart und die einfache Handhabung der Aceti Schleifmaschinen machen sie zuäußerst zuverlässigen Partnern im Arbeitsalltag.

Technische Daten

Allgemein

Elektrischer Anschluss	400/50/3	Volt / Hz / Phase
Motor	5,2	kW
Drehzahl	700 / 1400	U/Min
Abmessung Maschine (L x B x H)	3700 x 2150 x 1600	mm
Gewicht	630	kg
Geräuschentwicklung	85	dB

Langbandschleifmaschine

Min. Werkstückhöhe	1	mm
Max. Werkstückhöhe	420	mm
Tischlänge	2400	mm
Tischbreite	800	mm
Max. Werkstückgewicht	100	kg
Bandabmessung	150 x 7000	mm
Schnittgeschwindigkeit	11 / 22	m / sec

Die Firma Aceti Macchine s.n.c. behält sich das Recht vor evt. Änderungen ohne vorherige Bekanntmachung vorzunehmen.

ART. 144

SATINATRICE - LEVIGATRICE A TAMPONE PROFESSIONAL
PROFESSIONAL SATINING - BELT GRINDING MACHINE WITH PAD
MACHINE À SATINER - PONCEUSE PROFESSIONNEL AVEC TAMPON
SATINIERMASCHINE - BANDSCHLEIFMASCHINE MIT DRUCKSTÜK

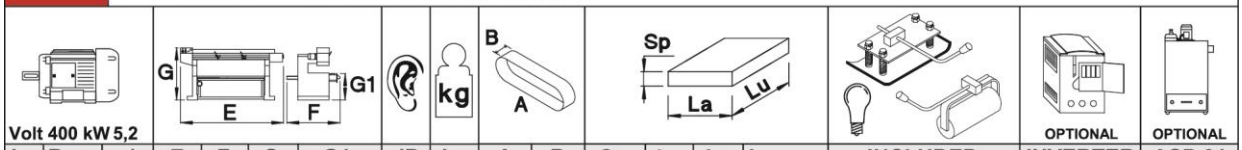

hp	Rpm	m/s	E	F	G	G1	dB	kg	A	B	Sp	La	Lu	kg max	INCLUDED			INVERTER	ASP.01
7	700 1400	11 22	3700	2150	1600	600÷1020	75	630	7000	150	1÷420	800	2400	150	Nr.1	Nr.1	Nr.1	Rpm 0÷1500	kW 3

Aceti macchine snc - 24060 Bolgare (Bergamo) Italy - Via ai Dossi, 32 - IT 01715640163
Tel. +39 035 843 751 - Fax +39 035 841 624 - E-mail: info@aceti.com

Standard Ausführung

Allgemein

- Robustes Maschinengestell mit gummierten Füßen
- Schalteinheit mit Niederspannung, Not-Aus Taster mit elektronischer Motorbremse, Sicherheitsfunktion für Widereinschalten, Vorrichtung für Vorhängeschloss
- Drehstrommotor mit zwei Drehzahlen 1400/2800 U/Min, 400 V, Dreiphasen
- Geeignet für Schleif- und Satinierarbeiten

Langbandschleifmaschine

- Elektrisch höhenverstellbarer Schleiftisch
- Mit Kunststoffleisten belegter Schleiftisch
- Verstellbarer Anschlag für die Fixierung der Bauteile auf dem Schleiftisch
- Schleifpad für Schleif- und Satinierarbeiten. Gefedert und mit Graphit belegt
- Die Maschine wird einsatzbreit geliefert inkl. einem Schleifband
- Absaugstutzen 1x Ø120 mm

CE Kennzeichnung

- Hochwertiger Werkzeugsatz, Kabel und 16A Stecker
- Deutschsprachige Bedienungsanleitung und Garantiebeleg
- CE Konformitätserklärung

Optional erhältlich

Schleifmittel auf Anfrage

Gummierte Schleifrolle TAR.144
Für schnellen und aggresiven Materialabtrag.

Inverter für stufenlose Drehzahlregelung INV.144
Stufenlose Regelung der Bandgeschwindigkeit. Empfohlen für Satinierarbeiten.

Technische Daten
Drezahlbereich: 150 – 2000 U/Min

Absauganlage Zyklonabscheider ASP.01 HP4
Zyklon aus Stahl. Keine Filterbeutel!
Der Funke wird im Zyklon sicher abgekühlt und in die Staubschublade geführt.

Technische Daten
- Motor: 400 V – 2800 U/Min – 3 kW
- Max. Luftdurchsatz: 1,360 m3 / h
- Max. Unterdruck.: 485 mm H_2OR
- Gewicht: 195 kg
- Abmessungen: 750 x 750 x 1900 mm
- Fahrbar – zwei Lenk, zwei Bockrollen

Zubehör: ASP.01 HP4:
Art. Nr. 1514: Flexibler Aluminuim Spiralschlauch Ø120 mm Länge ca. 900 – 3000 mm
Art. Nr. 1516: Schlauchschelle (2x benötigt)

Aceti macchine snc – 24060 Bolgare (Bergamo) Italy – Via ai Dossi, 32 – IT 01715640163
Tel. +39 035 843 751 – Fax +39 035 841 624 – E-mail: info@aceti.com