ART. 78

Aceti Planeten-Rohrschleifmaschine ART. 78

Made in Italy

Aceti macchine snc - 24060 Bolgare (Bergamo) Italy - Via ai Dossi, 32 - IT 01715640163
Tel. +39 035 843 751 - Fax +39 035 841 624 - E-mail: info@aceti.com

Beschreibung

Die Planeten-Rohrschleifmaschine ART. 78 ist geeignet für Schleif- und Satinierarbeiten an geraden und gebogenen Rohren, sowie Profilen mit kreisförmiger, ovaler und konisch zulaufender Grundform.
Diese Maschine kann Rohre zwischen Ø4 mm bis Ø20 mm bearbeiten und kann für beliebige Materialien eingesetzt werden.
Das Herzstück der Rohrschleifmaschine stellt das Planetenrad dar. Auf dem Planetenrad sind sechs Rollen montiert. Auf den Rollen sind zwei Bänder, jeweils im Dreieck gespannt. Die Rohrschleifmaschine ist mit einem Motor ausgestattet. Dieser treibt das Planetenrad und die Schleifbänder an welche sich so auf dem rotierenden Planetenrad drehen. Durch die Öffnung im Planetenrad wird das zu bearbeitende Rohr geführt. Geschliffen bzw. satiniert wird auf dem freien Band. So ermöglicht diese Bauart der Rohrschleifmaschine eine Bearbeitung von gebogenen oder leicht elliptischen Rohren.

Technische Daten

Allgemein

Elektrischer Anschluss	400/50/3	Volt / Hz / Phase
Leistung Motor	0,75	kW
Drehzahl Motor	1500	U/Min
Abmessungen (L x B x H)	540 x 665 x 1223	mm
Gewicht	90	kg
Geräuschentwicklung	85	dB

Schleifeinheit

Min. Rohrdurchmesser	Ø4	mm
Max. Rohrdurchmesser	Ø20	mm
Min. Rohrlänge	55	mm
Schleifbänder	2	Stück
Abmessung Schleifband	11 x 280	mm
Schnittgeschwindigkeit	7	m / sec

Die Firma Aceti Macchine s.n.c. behält sich das Recht vor evt. Änderungen ohne vorherige Bekanntmachung vorzunehmen.

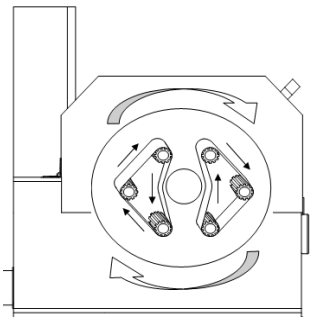

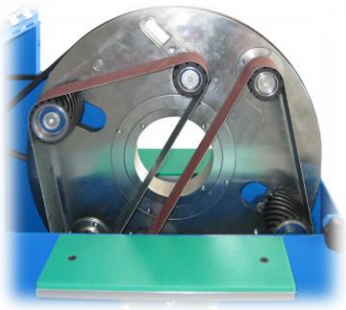

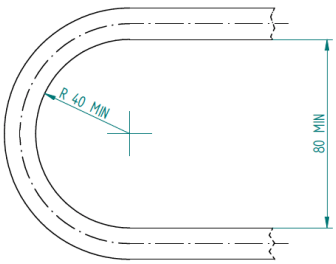

Aceti macchine snc - 24060 Bolgare (Bergamo) Italy - Via ai Dossi, 32 - IT 01715640163
Tel. +39 035 843 751 - Fax +39 035 841 624 - E-mail: info@aceti.com

Standard Ausführung

Allgmeines

- Robustes Maschinengestell mit gummierten Füßen
- Schalteinheit mit Niederspannung, Not-Aus Taster mit elektronischer Motorbremse, Sicherheitsfunktion für Widereinschalten, Vorrichtung für Vorhängeschloss
- Geeignet für Schleif- und Satinierarbeiten

Planeten-Rohrschleifmaschine

- Die Schleifbänder werden über 6 gumierte und mit Spiralnut versehene Rollen angetrieben und geführt
- Auflagetisch unterstütz die Werkstück während der Bearbeitung
- Gefederte Bandspannung für den schnellen Austausch der Schleifbänder
- Gegenüberstehend angeordnete Schleifbänder in der Abmessung 11 x 280 mm
- Absaugstutzen im hinteren Bereich der Maschine Ø45 mm

Lieferumfang

- Hochwertiger Werkzeugsatz, Kabel und 16A Stecker
- Deutschsprachige Bedienungsanleitung und Garantiebeleg
- CE Konformitätserklärung
- Satz Schleifbänder in Zirkonkorund

Optional erhältlich

Absaugung IA-1: Absaugung im Unterbauschrank verbaut

Inkl. Einschaltautomatik, Filtersack, Schnellspannschelle und Aluminium Spiralschlauch

Technische Daten

- Motor: 400 Volt – 2800 U/Min – 0.55 kW
- Max. Luftdurchsatz: 1,000 m³ / h

Schleifmittel auf Anfrage

Aceti macchine snc – 24060 Bolgare (Bergamo) Italy – Via ai Dossi, 32 – IT 01715640163
Tel. +39 035 843 751 – Fax +39 035 841 624 – E-mail: info@aceti.com